STENO 5W

Référence : 302465



Spot encastré pour éclairage de magasins, salle de réception, show room etc ...

DONNÉES GÉNÉRALES

Code	302465
Référence	STE5CCT
Famille	STENO
Type de produit	Petit encastré led integrées
Usage	Intérieur
Installation	Encastré

PERFORMANCES

Flux lumineux sortant	500lm
Efficacité lumineuse	100lm/W
Température de couleur	4000K
Multi-puissance	---
Température de couleur	3CCT (3K-4K-6.5K)
Flux lumineux par CCT (Réglage Usine)	440-500-500lm
Indice de rendu des couleurs	80
Indice ellipse de mac adam	5
Maintien du flux	L70B50
Durée de vie utile	30000h
Cycle de commutation	---
Photométrie	---
ULOR	---
Prise au vent SCX (m²)	---
Résistance pics de tension	---
Faisceaux	40°
UGR (4H-8H)	<19
Flicker Free	Flicker free

CARACTÉRISTIQUES TECHNIQUES

Tension d'alimentation	220-240VAC
Fréquence	50/60Hz
Puissance consomée (Réglage Usine)	5W
Température de fonctionnement	-25°C/+45°C
Indice de protection IP	20
Indice de protection IK	02
Test au fil incandescent	650°C
Classe électrique	2
Position du driver	Intégré
Courant de sortie du driver	---
Tension d'alimentation LED	---
Taux distorsion harmonique (THD)	---
Facteur de puissance	0.7
Risque photobiologique	0
Anti-vandale	Non
Anti-arrachement	---
Traversant	Non

GESTION

Gradable	Non
Gestion d'allumage	ON-OFF
Détecteur	Non
Type de détecteur	---
Réglage usine détecteur	---
Interface	---
Maître/Élève	---

MATÉRIAUX ET FINITIONS

Corps	PA6 (Thermoplastic)
Diffuseur	Polycarbonate
Finition	Blanc

DIMENSIONS ET POIDS PRODUITS

Longueur x largeur (mm)	---
Diamètre (mm)	Ø93mm
Hauteur (mm)	24mm
Poids net (Kg)	0.08Kg

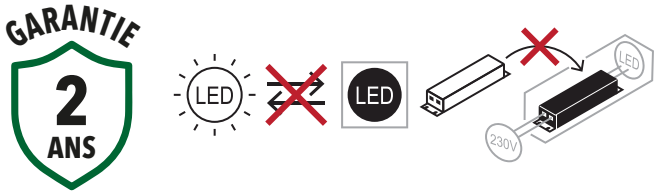

STENO 5W

Référence : 302465

DONNÉES LOGISTIQUES

Code produit	302465
Code barre (EAN)	3663156051967
Unité emballage	1
Conditionnement/Carton (PCB)	45
Dimensions du carton (PCB)	33 x 29.5 x 32.5mm
Poids brut carton (PCB)	5.8Kg

REMARQUES

Ce produit contient une source lumineuse de classe d'efficacité énergétique : A G F

INSTALLATION & ACCESSOIRES

Connexion au réseau électrique	Bornier 2P (L+N) - Câble 10cm 2x 0.75²
Entraxe de fixation	---
Accessoires	

AUTRES PHOTOS



STENO 5W

Référence : 302465

DESSINS TECHNIQUES

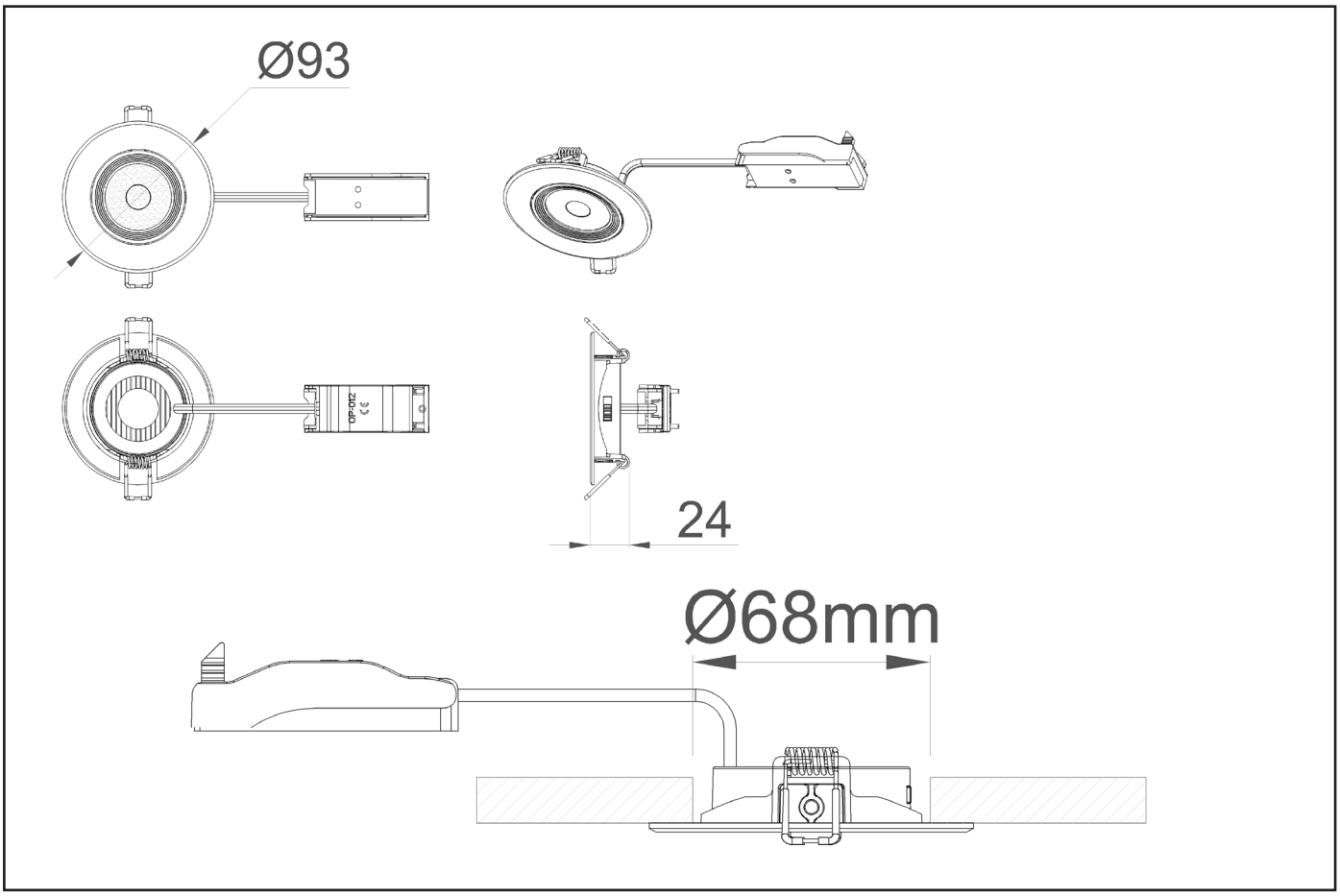

PHOTOMÉTRIE

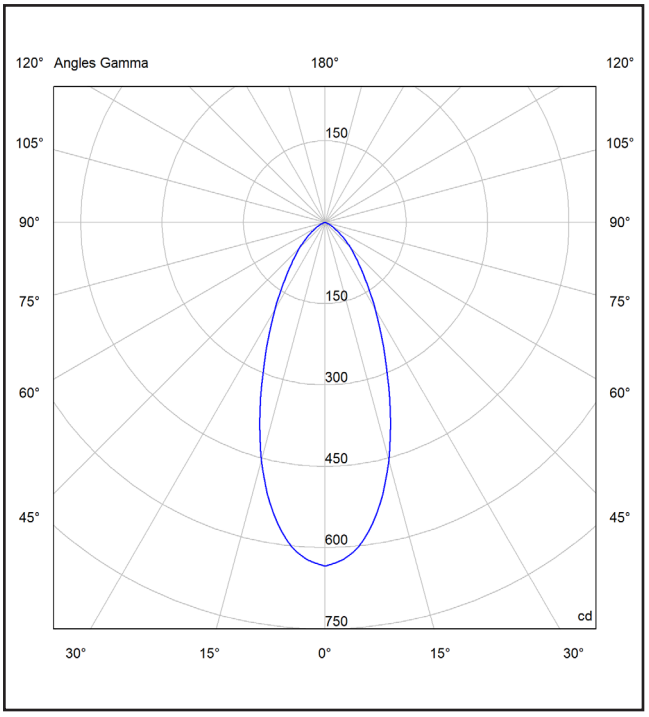

TABLEAU UGR

Glare evaluation according to UGR

ρ Ceiling		70	70	50	50	30	70	70	50	50	30
ρ Walls		50	30	50	30	30	50	30	50	30	30
ρ Floor		20	20	20	20	20	20	20	20	20	20
Room size X	Y	Viewing direction at right angles					Viewing direction parallel				
2H	2H	18.2	19.0	18.5	19.2	19.4	18.4	19.3	18.7	19.5	19.7
2H	3H	18.3	19.1	18.6	19.3	19.5	18.5	19.2	18.8	19.5	19.7
2H	4H	18.3	19.0	18.6	19.2	19.5	18.5	19.2	18.8	19.4	19.7
2H	6H	18.2	18.9	18.5	19.1	19.4	18.4	19.0	18.7	19.3	19.6
2H	8H	18.2	18.8	18.5	19.1	19.4	18.3	19.0	18.7	19.3	19.6
2H	12H	18.1	18.7	18.5	19.0	19.3	18.3	18.9	18.7	19.2	19.5
4H	2H	18.2	18.9	18.5	19.2	19.4	18.4	19.1	18.7	19.4	19.6
4H	3H	18.3	18.9	18.7	19.2	19.5	18.5	19.1	18.9	19.4	19.7
4H	4H	18.3	18.8	18.7	19.2	19.5	18.5	19.0	18.9	19.3	19.7
4H	6H	18.3	18.7	18.7	19.0	19.4	18.4	18.8	18.8	19.2	19.6
4H	8H	18.2	18.6	18.6	19.0	19.4	18.4	18.8	18.8	19.1	19.6
4H	12H	18.2	18.5	18.6	18.9	19.3	18.3	18.7	18.8	19.1	19.5
8H	4H	18.2	18.6	18.6	19.0	19.4	18.4	18.8	18.8	19.2	19.6
8H	6H	18.2	18.5	18.6	18.9	19.3	18.3	18.6	18.8	19.0	19.5
8H	8H	18.1	18.4	18.6	18.8	19.3	18.3	18.5	18.7	19.0	19.4
8H	12H	18.1	18.3	18.5	18.7	19.2	18.2	18.4	18.7	18.9	19.4
12H	4H	18.2	18.5	18.6	18.9	19.4	18.4	18.7	18.8	19.1	19.5
12H	6H	18.1	18.4	18.6	18.8	19.3	18.3	18.5	18.7	19.0	19.4
12H	8H	18.1	18.3	18.5	18.7	19.2	18.2	18.4	18.7	18.9	19.4

Variation of the observer position for the luminaire distance S

S = 1.0H	+1.5 / -2.2	+1.4 / -2.2
S = 1.5H	+3.4 / -4.3	+3.2 / -4.4
S = 2.0H	+5.1 / -6.3	+5.0 / -6.5

Les informations de cette fiche technique sont soumises à modifications sans préavis. Pour plus d'informations, veuillez vous référer à la notice de montage et à la notice de sécurité. Veillez à toujours utiliser la version la plus récente.