Visseuse réversible

V.620RF

- Vitesse à vide : 1800 tr/min.
- Couple de travail recommandé : 13 Nm.
- Consommation d'air moyenne : 110l/min.
- Admission taraudée : 1/4'.
- Pression d'utilisation : 6,2 bar.
- Capacité vis : M4.

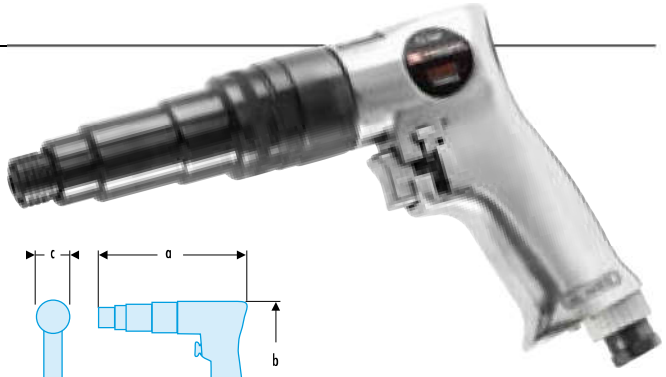

	a mm	b mm	kg
V.620RF	216	163	1,2

Caractéristiques des visseuses

Référence	V.620RF	V.610RF
Vitesse à vide (tr/min)	1 800	1 800
Couple utile maximum (N.m)	13	13
Poids (kg)	1,2	1,1
Longueur (mm)	176	176
Consommation d'air moyenne (l/min)	280	280
Admission taraudée («)	1/4"	1/4"
Ø int. flexible (mm)	10	10
Pression d'utilisation (bar)	6,2	6,2