Raccords instantanés
CONEX

UNE GAMME COMPLÈTE ET PERFORMANTE

- Raccords d'implantation, filetages coniques téflonnés ou cylindrique avec joint d'étanchéité
- Raccords de liaison, connexion tube à tube (Raccords à fonction (vannes, régleurs de débit)
- Raccords micro à encombrement réduit

Raccord instantanés corps polymère
➔ légers et résistants

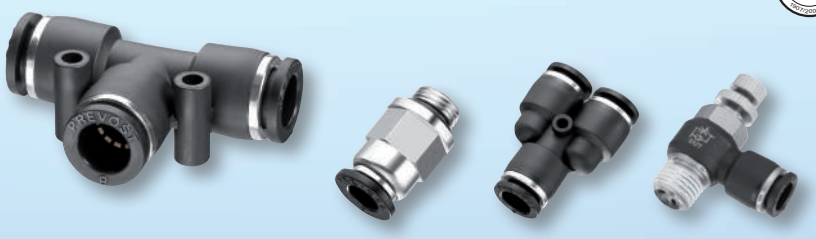

Raccord instantanés en laiton nickelé
➔ résistance aux chocs

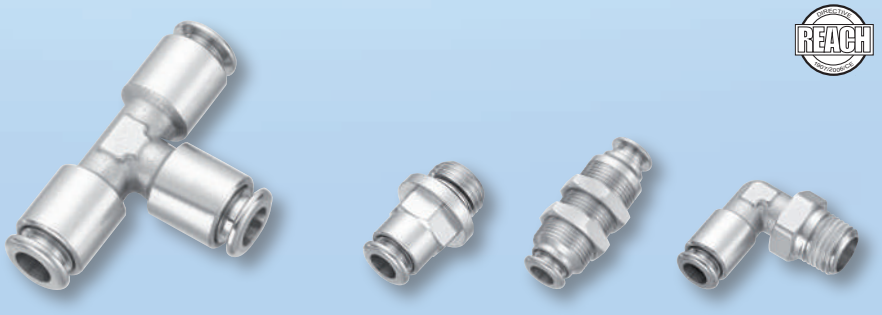

Raccord instantanés en acier inoxydable 316L
➔ résistance à la corrosion

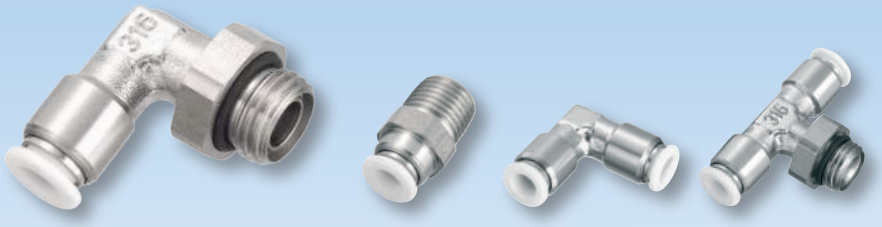

IMPLANTATION

- Sûreté et facilité d'implantation des filetages coniques prétéfonnés et cylindriques avec joint
- Compacité des raccords permettant d'en limiter l'encombrement
- Large gamme d'implantations répondant aux besoins spécifiques des cablâges pneumatiques, vérins, distributeurs, commandes pneumatiques etc…
- Optimisation des sorties coudées
- Positionnement simplifié grâce à un ou deux œillets intégrés à la pièce pour assurer sa fixation et son alignement.

CONNEXION - DÉCONNEXION

- Facilité de connexion
- Souplesse de manipulation
- Réactivité due au système auto-positionnant de la bague
- Très bonne connexion, même dans les conditions les plus sévères (vibrations, défauts d'alignement…)

ÉTANCHÉITÉ

- Etanchéité immédiate
- Excellente tenue du tube dans le raccord
- Excellent accrochage des griffes sur l'extérieur du tube
- Tenue aux vibrations

Produit associé :
Tubes polyuréthane et polyamide

Directive REACH : réglementation relative à l'amélioration de la gestion des risques des usages et des propriétés dangereuses des substances chimiques fabriquées ou importées dans l'UE

Raccords instantanés
CONEX

Raccords d'implantation
Raccords de liaison tube/tube

Une large gamme de raccords répond aux besoins des câblages pneumatiques : raccords droits, unions, coudes, tés, raccords Y, croix, unions triples, bouchons. Conçus pour le raccordement des tubes thermoplastique, le raccord instantané CONEX, s'adaptent parfaitement aux systèmes pneumatiques dans tous les secteurs d'activité.

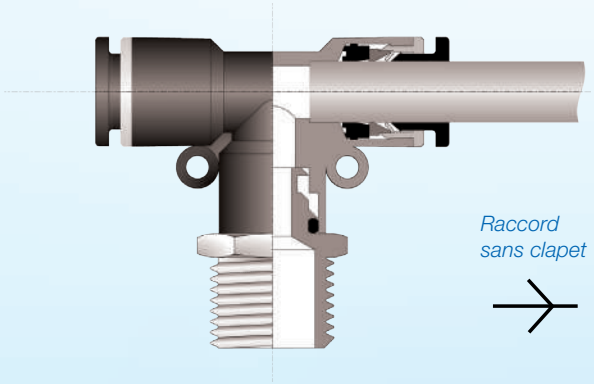

Raccord sans clapet

Raccords instantanés à fonction

VALVE

Fonction : blocage du débit d'air dans les deux sens.

Filetage / Tube

Filetage / Filetage

Tube / Tube

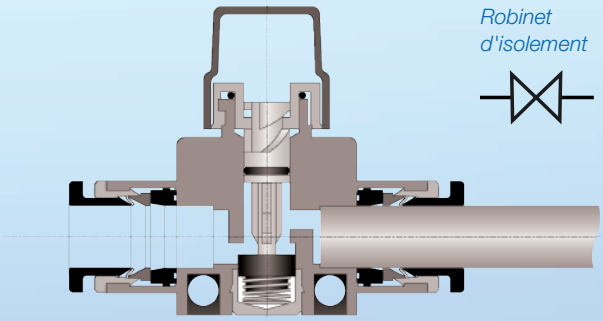

Robinet d'isolement

LIMITEUR DE DÉBIT

La limitation du passage d'air s'effectue en actionnant la molette ou vis de réglage de façon à agir sur l'aiguille qui obture plus ou moins le passage du fluide. L'écoulement est libre dans un sens et obturé dans l'autre sens. Réglage à molette ou à vis. Filetage conique pré-téflonné ou cylindrique avec joint.

Limiteur de débit à échappement (OUT)

Limiteur de débit à l'admission (IN)

Limiteur bidirectionnel

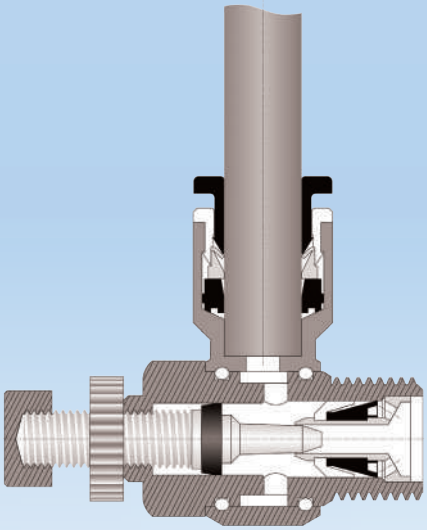

Implantation

Filetages

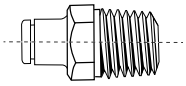	Filetage conique pré-téflonné	BSPT	R 1/8 à R 1/2
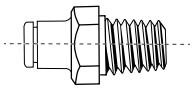	Filetage conique pré-téflonné	NPT	1/8 à 1/2
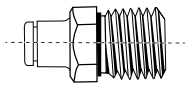	Filetage cylindrique avec joint d'étanchéité NBR en fond de gorge	BSPP	G 1/8 à G 1/2
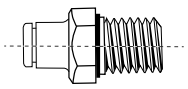	Filetage cylindrique avec joint d'étanchéité NBR en fond de gorge	UNF	10 - 32
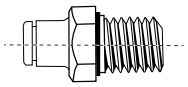	Filetage cylindrique avec joint d'étanchéité NBR en fond de gorge	Métrique	M3 et M5

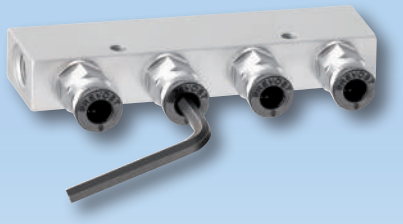

Un profil 6 pans à l'intérieur des raccords droits permet de les implanter par vissage depuis l'intérieur avec une clé 6 pans. Ce système offre l'avantage de faciliter les intégrations de raccords dans les implantations difficiles d'accès.

Les corps des raccords de la gamme polymère sont orientables. Après implantation, la possibilité d'orienter la pièce en fonction des besoins assure des montages compacts et adaptés.

Raccords instantanés
CONEX

FONCTIONNEMENT

La connexion tube/raccord se fait par simple poussée du tube dans le raccord. Le tube coupé à l'équerre doit être engagé à fond dans le raccord. Un système de griffes en acier inox 316L assure parfaitement son maintien.

L'étanchéité tube/raccord est assurée par un joint à lèvre protégée d'une chemise métalliques située entre le joint et le système de griffes. Le démontage du tube se fait par appui sur la bague de déconnexion qui pousse les griffes et permet de libérer le tube du raccord.

PRESSIONS ET TEMPÉRATURES

Raccords Conex

	Corps Polymère / RP	Corps Laiton nickelé / RM	Corps Inox 316/RX
Fluides	Air comprimé	Air comprimé/Eau	Air comprimé/Eau
Pression d'utilisation	0 à 10 bar	0 à 15 bar	0 à 16 bar
Température d'utilisation	0 à + 60° C	-20° C à + 80° C	-20° C à + 120° C
Tubes recommandés	Polyuréthane éther ou ester et polyamide	Polyuréthane éther ou ester et polyamide	Polyuréthane éther ou ester et polyamide

Tenue à la pression avec une utilisation garantie : - pour vide de 750 mmHg (99,9 % vide)
- pour une pression maximum d'utilisation de 10 bar (uniquement pour les polymères).

Raccords instantanés Polymère

Coude 90° mâle conique orientable - RPC MR

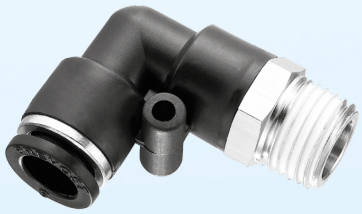

Caractéristiques techniques

Pression d'utilisation : 0 à 10 bar

Température : 0°C à + 60°C

Matière : Polymère et laiton nickelé

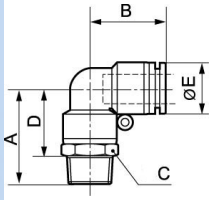

A (mm)	B (mm)	C (mm)	D (mm)	E (mm)	Filetage mâle BSPT	Pour tube Ø ext. (mm)	Référence
25	17.5	10	17.5	10	R 1/8	4	**RPC MR0400**
26.5	17.5	14	17.5	10	R 1/4	4	**RPC MR0401**
27.5	20.5	12	20	12.8	R 1/8	5	**RPC MR0500**
29	20.5	14	20	12.8	R 1/4	5	**RPC MR0501**
31.5	20.5	17	20.5	12.8	R 3/8	5	**RPC MR0502**
34	20.5	21	21	12.8	R 1/2	5	**RPC MR0503**
27.5	20.5	12	20	12.8	R 1/8	6	**RPC MR0600**
29	20.5	14	20	12.8	R 1/4	6	**RPC MR0601**
31.5	20.5	17	20.5	12.8	R 3/8	6	**RPC MR0602**
34	20.5	21	21	12.8	R 1/2	6	**RPC MR0603**
29.5	22.5	14	22	13.8	R 1/8	8	**RPC MR0800**
31	22.5	14	22	13.8	R 1/4	8	**RPC MR0801**
33.5	22.5	17	22.5	13.8	R 3/8	8	**RPC MR0802**
36	22.5	21	23	13.8	R 1/2	8	**RPC MR0803**
33.2	26.3	17	25.7	16.8	R 1/8	10	**RPC MR1000**
34.7	26.3	17	25.7	16.8	R 1/4	10	**RPC MR1001**
36.7	26.3	17	25.7	16.8	R 3/8	10	**RPC MR1002**
39.2	26.3	21	26.2	16.8	R 1/2	10	**RPC MR1003**
35.5	27.8	19	26.5	19.8	R 1/4	12	**RPC MR1201**
38	27.8	19	27	19.8	R 3/8	12	**RPC MR1202**
40	27.8	21	27	19.8	R 1/2	12	**RPC MR1203**
40	29.8	22	29	22.7	R 3/8	14	**RPC MR1402**
42	29.8	22	29	22.7	R 1/2	14	**RPC MR1403**
41.5	30.8	24	30.5	23.8	R 3/8	16	**RPC MR1602**

PREVOST SAS - 15 rue du Pré Faucon - C.S. 90208 - Annecy-le-Vieux - 74940 Annecy - France
Tél. +33 (0)4 50 64 04 45 - Fax. +33 (0)4 50 64 00 10 - sales@prevost.eu - www.prevost.fr

Ce document ne peut être considéré comme contractuel. Dans un souci d'apporter un meilleur service à ses clients, la société PREVOST se réserve la possibilité de modifier les caractéristiques de sa gamme, sans préavis.

A (mm)	B (mm)	C (mm)	D (mm)	E (mm)	Filetage mâle BSPT	Pour tube Ø ext. (mm)	Référence
43.5	30.8	24	30.5	23.8	R 1/2	16	**RPC MR1603**

PREVOST SAS - 15 rue du Pré Faucon - C.S. 90208 - Annecy-le-Vieux - 74940 Annecy - France
Tél. +33 (0)4 50 64 04 45 - Fax. +33 (0)4 50 64 00 10 - sales@prevost.eu - www.prevost.fr

Ce document ne peut être considéré comme contractuel. Dans un souci d'apporter un meilleur service à ses clients, la société PREVOST se réserve la possibilité de modifier les caractéristiques de sa gamme, sans préavis.