50GR-50GA

MANOMETRES BOITIERS INOX A BAIN DE GLYCERINE

Dimensions :	Diamètre 50 à 100
Raccordement :	Mâle BSP
Température Mini :	+ 0°C
Température Maxi :	+ 60°C
Pression :	De -1 à 600 Bars
Caractéristiques :	Boitier inox Tube de bourdon laiton soudé à l'étain Raccord laiton Vitre polycarbonate
Matière :	Boitier inox 304

STRACAU Valves France – 35 Rue de l'Avenir Z.I Mi-Plaine – 69740 GENAS – France
Tel : +33(0)4.72.47.70.14 – Fax : +33(0)4.72.21.03.94 – Mail : contact@stracau.com – www.stracau.com
SAS au capital de 214 200 € (euro) – SIRET : 51518363000026 – APE : 4674B

50GR-50GA

MANOMETRES BOITIERS INOX A BAIN DE GLYCERINE

CARACTERISTIQUES :

- Boitier inox 304
- Tube de bourdon laiton soudé à l'étain
- Raccord laiton
- Vitre polycarbonate
- Avec glycérine
- Classe 1 pour diamètre 100
- Classe 1,6 pour diamètre 63
- Classe 2.5 pour diamètre 50
- Protection IP65
- Raccords BSP
- Double graduation bar / psi en diamètre 63
- Avec évent de sécurité en diamètre 100 (Ref.50GR1 et 50GA1)

UTILISATION :

- Pour tous fluides gazeux et liquides non visqueux ou cristallisants et n'attaquant pas les alliages de cuivre
- Hydraulique, Compresseurs et construction navale
- Température mini et maxi admissible Ts : 0°C à +60°C

GAMME :

- Ø 50 avec raccord radial 1/4" , plage de -1/+1 à 0/60 bars **Ref. 50GR5**
- Ø 63 avec raccord radial 1/4" , plage de -1/+1 à 0/600 bars et plage de -15/+15 à 0/9000 psi **Ref. 50GR6**
- Ø 100 avec raccord radial 1/2" , plage de -1/+1 à 0/600 bars **Ref. 50GR1**
- Ø 50 avec raccord axial 1/4" , plage de -1/+1 à 0/60 bars **Ref. 50GA5**
- Ø 63 avec raccord axial 1/4" , plage de -1/+1 à 0/600 bars et plage de -15/+15 à 0/9000 psi **Ref. 50GA6**
- Ø 100 avec raccord axial 1/2" , plage de -1/+1 à 0/16 bars **Ref. 50GA1**

ACCESSOIRES :

- Collerette inox avec 3 trous à 120° pour manomètre radial
  - Ø 63 **Ref. A50COLR63**
  - Ø 100 **Ref. A50COLR100**

- Collerette inox avec 3 trous à 120° pour manomètre axial
  - Ø 63 **Ref. A50COLA63**
  - Ø 100 **Ref. A50COLA100**

- Etrier zingué avec vis
  - Ø 50 **Ref. A50ETR50**
  - Ø 63 **Ref. A50ETR63**
  - Ø 100 **Ref. A50ETR100**

- Lyre cuivre PN25 Mâle / Femelle BSP
  - DN 1/4" **Ref. A50LYRC12**
  - DN 1/2" **Ref. A50LYRC15**

- Lyre inox PN20 Mâle / Femelle BSP
  - DN 1/4" **Ref. A50LYRI12**
  - DN 1/2" **Ref. 50LYRI15**

STRACAU Valves France – 35 Rue de l'Avenir Z.I Mi-Plaine – 69740 GENAS – France
Tel : +33(0)4.72.47.70.14 – Fax : +33(0)4.72.21.03.94 – Mail : contact@stracau.com – www.stracau.com
SAS au capital de 214 200 € (euro) – SIRET : 51518363000026 – APE : 4674B

50GR-50GA

MANOMETRES BOITIERS INOX A BAIN DE GLYCERINE

ACCESSOIRES (SUITE) :

- Lyre acier PN25 Mâle / Mâle BSP
  - DN 1/4" **Ref. A50LYRA12**
  - DN 1/2" **Ref. A50LYRA15**

- Lyre acier PN25 Mâle / Mâle BSP en U
  - DN 1/4" **Ref. A50LYRAU12**
  - DN 1/2" **Ref. A50LYRAU15**

GRADUATIONS :

	50GR5-50GA5	50GR1-50GA1
Plage (bar)	**Graduation (bar)**	**Graduation (bar)**
-1 / +1	0,05	0,05
0 / 1,6	0.02	0,02
0 / 2,5	0.05	0,05
0 / 4	0,1	0,1
0 / 6	0,1	0,1
0 / 10	0,2	0,2
0 / 16	0,2	0,2
0 / 25	0,5	0,5
0 / 40	1	1
0 / 60	1	1
0 / 100	-	2
0 / 160	-	2
0 / 250	-	5
0 / 400	-	5
0 / 600	-	10

50GR6-50GA6			
Plage (bar)	**Graduation (bar)**	**Plage (psi)**	**Graduation (psi)**
-1 / +1	0,05	-15/+15	0,5
0 / 1,6	0,02	0/23	0,5
0 / 2,5	0,05	0/35	0,5
0 / 4	0,1	0/60	1
0 / 6	0,1	0/90	2
0 / 10	0,2	0/150	2
0 / 16	0,2	0/230	5
0 / 25	0,5	0/350	5
0 / 40	1	0/600	10
0 / 60	1	0/900	20
0 / 100	2	0/1500	20
0 / 160	2	0/2300	50
0 / 250	5	0/3500	50
0 / 400	10	0/6000	100
0 / 600	10	0/9000	200

NOMENCLATURE :

DESIGNATION	MATERIAUX
Boitier	Inox 304
Raccord	Laiton
Organe moteur et mouvement	Laiton, soudure à l'étain
Cadran	Duralumin
Vitre	Polycarbonate
Aiguille Ø50 et Ø63	Acier
Aiguille Ø100	Duralumin

STRACAU Valves France – 35 Rue de l'Avenir Z.I Mi-Plaine – 69740 GENAS – France
Tel : +33(0)4.72.47.70.14 – Fax : +33(0)4.72.21.03.94 – Mail : contact@stracau.com – www.stracau.com
SAS au capital de 214 200 € (euro) – SIRET : 51518363000026 – APE : 4674B

50GR-50GA

MANOMETRES BOITIERS INOX A BAIN DE GLYCERINE

DIMENSIONS (en mm) :

Ref. 50GR

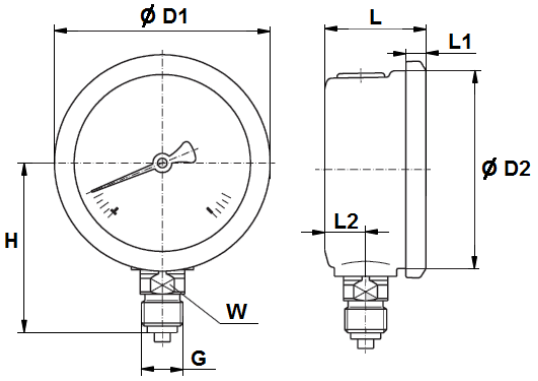

Ref. 50GA5-50GA6

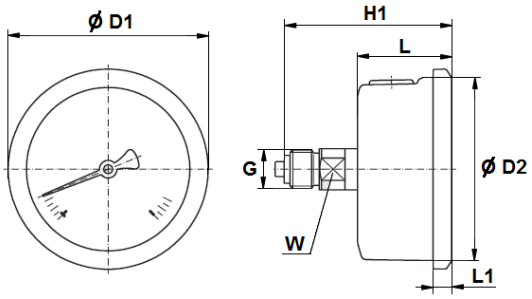

Ref. 50GA1

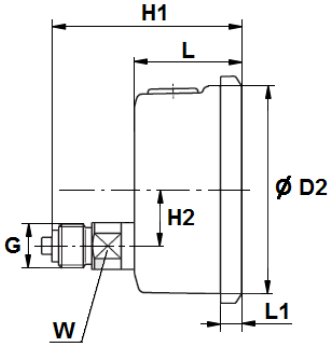

	Ø 50 (50GR5-50GA5)	Ø 63 (50GR6-50GA6)	Ø 100 (50GR1-50GA1)
L2	10	10	16
L	21,8	28,7	43
H1	50,5	57.5	88
Ø D1	54,5	68	105
Ø D2	50	62	100
L1	5,5	6,3	14,5
H2	-	-	27
G	1/4	1/4	1/2
H	48	55	86
W	14	14	22
Poids (kg)	0,15	0,25	0,71

STRACAU Valves France – 35 Rue de l'Avenir Z.I Mi-Plaine – 69740 GENAS – France
Tel : +33(0)4.72.47.70.14 – Fax : +33(0)4.72.21.03.94 – Mail : contact@stracau.com – www.stracau.com
SAS au capital de 214 200 € (euro) – SIRET : 51518363000026 – APE : 4674B

50GR-50GA

MANOMETRES BOITIERS INOX A BAIN DE GLYCERINE

NORMALISATIONS :

- Fabrication suivant la norme ISO 9001 : 2008
- Conception suivant la norme EN 837-1
- DIRECTIVE 97/23/CE : Produits exclus de la directive (article 3, § 3)
- Filetage mâle BSP cylindrique suivant la norme ISO 228-1

PRECONISATIONS : Les avis et conseils, les indications techniques, les propositions, que nous pouvons être amenés à donner ou à faire, n'impliquent de notre part aucune garantie. Il ne nous appartient pas d'apprécier les cahiers des charges ou descriptifs fournis.
Il appartient au client de vérifier l'adéquation entre le choix du matériel et les conditions réelles d'utilisation.

STRACAU Valves France – 35 Rue de l'Avenir Z.I Mi-Plaine – 69740 GENAS – France
Tel : +33(0)4.72.47.70.14 – Fax : +33(0)4.72.21.03.94 – Mail : contact@stracau.com – www.stracau.com
SAS au capital de 214 200 € (euro) – SIRET : 51518363000026 – APE : 4674B