Moufles légères ouvrantes pour câbles — Type EG

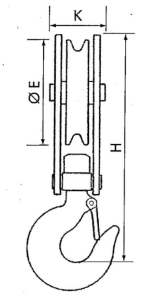

Réf.	CMU (T)	Ø câble min	Ø câble max	Ø ext. du réa E	Largeur de la flasque L	Haut fond de siège du croc H	Epaisseur hors tout K	Poids (kg)	Code art.
MOE140G	0,32	4	5	80	86	223	55	1,6	
MOE144G	0,63	8	9	100	106	293	59	2,5	

Moufles ouvrantes pour câbles — Type EH

Réf.	CMU (T)	Ø réa F Ø Fond de gorge	Ø réa E Ø Ext.	Ø câble C Ø min/max	A	B	D	G	H	I	J	K	L	M	N	O	P	Poids (kg)	Code art.
MOE303H	1	80	100	8/9	33	43	24	225	386	355	106	38	50	37	32	13	8	3	
MOE460H	1,6	132	160	7,5/8,3	41	59	30	315	541	482	172	58	77	56	40	17,5	16	7	
MOE313H	2	132	160	10/12	41	59	30	315	541	482	210	58	77	56	40	17,5	16	7	
MOE323H	3,2	160	200	13/15	49	60	38	369	631	562	210	80	94	53	40	17,5	16	15,5	
MOE333H	5	210	250	16/18	49	60	38	405	719	640	260	88	94	62	60	25	20	20,2	
MOE480H	6,4	275	336	14/16,3	68	80	48	510	896	794	343	92	110	75	70	30	25	34	
MOE347H	8	275	336	21/23	68	80	48	510	896	794	343	92	110	75	70	30	25	34	

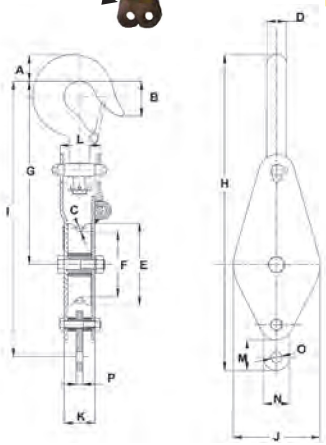

Caractéristiques :

- Pour des installations temporaires de levage ou de traction à câble
- Peuvent être arrimées à un point fixe ou mobile
  => facilité de mise en place
- Tous les éléments sont solidaires
- Disponibilité d'un ringot => adaptée aux mouflages et aux changements de direction de câbles
- Crochet émerillon avec linguet garantissant une bonne orientation
- Système d'ouverture de la poulie, par rotation d'une flasque porteur autour de l'axe de réa, qui permet la mise en place du câble dans la poulie sans devoir décrocher celle-ci.

UTILISATION INTERDITE POUR LE LEVAGE DE PERSONNE

Poulies à chape simple — Type ES

Réf.	CMU à la suspente kg	CMU au brin (kg)	Ø câble min	Ø câble max	Ø ext. réa E	Ø fond de gorge réa F	Ø gorge G	Haut fond de siège du croc H	Larguer hors tout K	Poids kg	Code art.
MOE110S	320	160	4	5	80	60	6	191	55	0,9	
MOE112S	630	315	8	9	100	80	8	236	65	1,8	
MOE120S	1200	600	10	11,5	160	132	12	320	76	3,4	

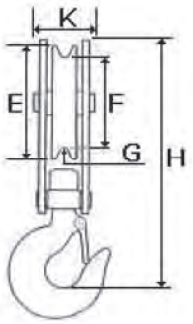

Caractéristiques :

- Pour des utilisations lentes
- Permettent le levage ou la déviation de câble sans limite de hauteur ou de distance
- Peuvent être arrimées à un point fixe ou mobile
- Crochet émerillon avec linguet garantissant une bonne orientation
- Cette poulie n'est PAS ouvrante

UTILISATION INTERDITE POUR LE LEVAGE DE PERSONNE