sferaco
ROBINETTERIE & RACCORDS

REF. 2410

RACCORDS SYMETRIQUES ALUMINIUM (2410-2417)

ACM ISO 9001 — UKAS QUALITY MANAGEMENT

Dimensions :	DN 20 à DN 150
Raccordement :	Femelle, Mâle et annelé
Température Mini :	- 10°C
Température Maxi :	+ 80°C
Pression Maxi :	16 Bars
Caractéristiques :	Raccords en aluminium Joint NBR blanc Conforme à la norme NF-E 29572
Matière :	Aluminium

Informations données à titre indicatif et sous réserve de modifications éventuelles

RACCORDS SYMETRIQUES ALUMINIUM (2410-2417)

CARACTERISTIQUES :

- Raccords en aluminium
- Joint NBR blanc (uniquement sur les raccords à verrou)
- Conforme à la norme NF-E 29572

UTILISATION :

- Irrigation , incendie , hydrocarbures , fluides compatibles
- Température mini et maxi admissible Ts : - 10℃ à + 80℃
- Pression maxi admissible Ps : 16 bars

GAMME :

- Demi-raccord symétrique à douille annelée à verrou **Ref.2410** du DN 20-25 au DN 150-152
- Demi-raccord symétrique à douille annelée réduite à verrou avec collerette **Ref.2411** du DN 50-51 au DN 100-102
- Jonction symétrique à verrou **Ref.2412** du DN 40-25 au DN 150-100
- Demi-raccord symétrique mâle BSP à verrou **Ref.2413** du DN 20 au DN 150
- Demi-raccord symétrique femelle BSP à verrou **Ref.2414** du DN 20 au DN 150
- Demi-raccord symétrique mâle BSP sans verrou **Ref.2415** du DN 20 au DN 100
- Demi-raccord symétrique femelle BSP sans verrou **Ref.2416** du DN 20 au DN 100
- Bouchon symétrique à verrou avec chaînette **Ref.2417** du DN 20 au DN 150

NOMENCLATURE:

Repère	Désignation	Matériaux
1	Corps	Aluminium
2	Joint	NBR Blanc
3	Jonc d'arrêt	Acier Zingué

Informations données à titre indicatif et sous réserve de modifications éventuelles

RACCORDS SYMETRIQUES ALUMINIUM (2410-2417)

DIMENSIONS (en mm) :

- **Tous les modèles (sauf bouchon)**

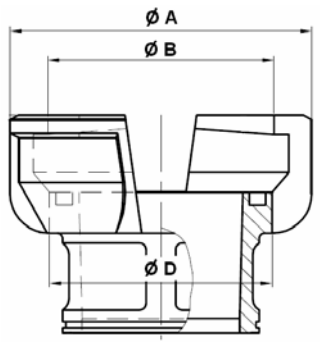

REF.	DN	20	25	32	40	50	65	80	100	150
Toutes	Ø A	47	54	58	75	92	108	131	151	236
	Ø B	32	37	42.5	55	69	84	103	123	193
	Ø D	31	37	41.5	54	68	83	101	121	190

- **Demi-raccord symétrique à douille annelée à verrou Ref.2410**

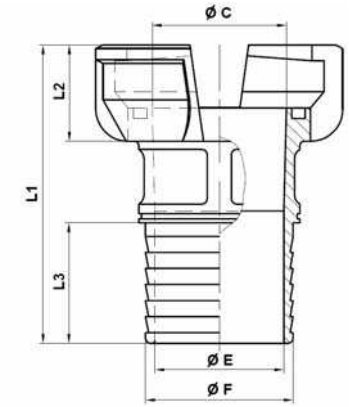

REF.	DN	20	25	32	40	40	50	65	80	100	100	150
2410	Ø F	25	30	35	40.5	45	55	70	90	105	110	152
	Ø E	20	24	30	34	38	48	62	79	90	92	139
	Ø C	20	24	30	40	40	50	65	82	98	98	150
	L1	74.2	75.5	79	92	97	111.5	116	146	192	172	240
	L2	19.2	19.7	21.5	27.5	27.5	36	34	39	42	42	57
	L3	33	32	32	35	38	45	50	62	103	90	120
	Poids (Kg)	0.06	0.07	0.09	0.22	0.19	0.38	0.47	0.8	0.98	1.13	3.06

- **Demi-raccord symétrique à douille annelée réduite à verrou avec collerette* Ref.2411**

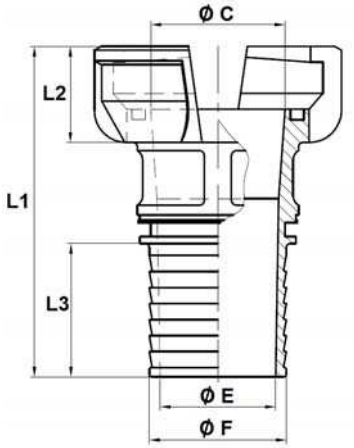

REF.	DN	50	65	80	80	100
2411	Ø F	51	63	76	81	102
	Ø E	43	56	65	70	92
	Ø C	50	65	82	81	98
	L1	124	126	146	146	198
	L2	36	34	39	39	42
	L3	50	60	59	58	104.5
	Poids (Kg)	0.36	0.44	0.8	0.79	1.14

*** le DN65 est sans collerette**

Informations données à titre indicatif et sous réserve de modifications éventuelles