R. I. A. fixe

DESCRIPTIF

CE 0333

NF ROBINETS D'INCENDIE ARMÉS (RIA)

R.I.A. Fixe

- R.I.A. conforme à la Norme NF EN 671-1 et à la directive des produits de construction 89/106/CEE.
- Satisfait aux exigences de la règle d'installation de la Norme Française NFS 62-201.
- Fabrication en tube et tôle d'acier avec revêtement en résine époxy polyester polymérisé au four.
- Conception simple et robuste permettant une grande facilité de montage et de maintenance.
- Robinet diffuseur composite DMA ou en laiton (uniquement en version DN33).
- Montage : Support mural intégré.
- Maintenance : Les interventions de vérification, démontage, etc.... peuvent être réalisées avec le robinet de barrage sous pression, il n'est donc pas nécessaire d'isoler et de vidanger tout ou partie de l'installation.

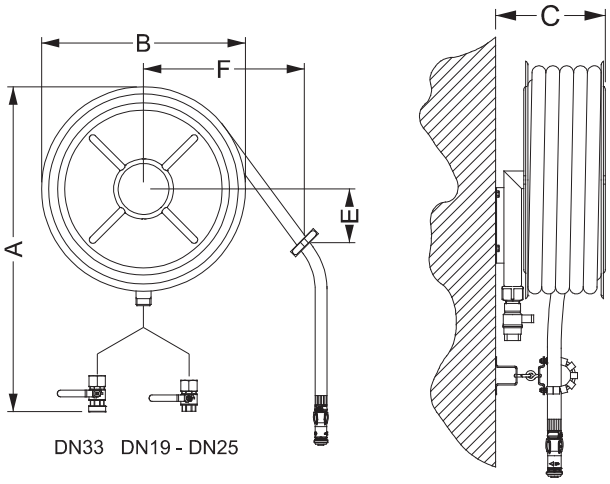

CARACTÉRISTIQUES	TYPE >	FO 19/20 DMA	FO 19/30 DMA	FO 25/20 DMA	FO 25/30 DMA	FO 33/20 DMA	FO 33/30 DMA
Code article		09000340	09000300	09000350	09000310	09000432 diff. laiton : 09000431	09000422 diff. laiton : 09000421
Ø nominale		19	19	25	25	33	33
Longueur tuyau		20 m	30 m	20 m	30 m	20 m	30 m
Dimensions en mm							
Hauteur	A	770	770	820	820	750	750
Largeur	B	570	570	570	570	570	570
Profondeur	C	225	225	275	275	460	460
Raccordement	D	¾" F	¾" F	1" F	1" F	1" ½ M	1" ½ M
Position de l'orienteur verticalement	E	300	300	300	300	300	300
Position de l'orienteur horizontalement	F	450	450	450	450	450	450
Portée efficace (mètres) à 0,2 Mpa au robinet d'arrêt	Jet droit	11	11	13,5	13,5	13,5 / 14,8	13,5 / 14,8
	Jet diffusé	3,4	3,4	3,15	3,15	3,5 / 6,1	3,5 / 6,1
Poids à vide		15 Kg	18 Kg	20 Kg	25 Kg	28 Kg	36 Kg
Certification N.F. EN 671-1		RC/01/001	RC/01/001	RC/01/002	RC/01/002	RC/01/003	RC/01/003

DOCUMENT COMMERCIAL NON CONTRACTUEL - La reproduction totale ou partielle de ce document est strictement interdite.

ROT
USINE : Z.I. 2, avenue Ampère - 77220 **GRETZ ARMAINVILLIERS** - France
Tél. : +33 (0)1 64 25 44 00 - Fax : +33 (0)1 64 25 34 45 - www.rot-incendie.com

APRAGAZ QA

R. I. A. pivotant tournant en armoire

R.I.A.

DESCRIPTIF

CE 0333

NF ROBINETS D'INCENDIE ARMES (RIA)

R.I.A. pivotant tournant en armoire

- R.I.A. conforme à la Norme NF EN 671-1 et à la directive des produits de construction 89/106/CEE.
- Satisfait aux exigences de la règle d'installation de la Norme Française NFS 62-201.
- Armoire avec dévidoir sur la porte permettant un pivotement supérieur à 180°.
- Armoire en tôle d'acier, porte renforcée pour recevoir le dévidoir, revêtement en résine époxy polyester de couleur beige RAL 1013.
- Dévidoir en tôle et tube d'acier avec revêtement en résine époxy polyester de couleur rouge RAL 3000.
- Montage : L'armoire est fixée au mur par 4 lumières et possède 1 orifice obturé par un opercule pour permettre l'alimentation en eau.
- Maintenance : Les interventions de vérification, démontage, etc... peuvent être réalisées avec le robinet de barrage sous pression, il n'est donc pas nécessaire d'isoler et de vidanger tout ou partie de l'installation.

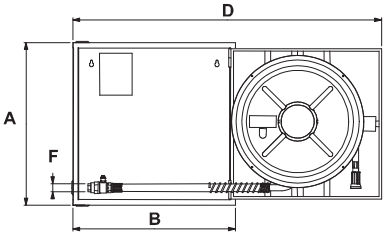

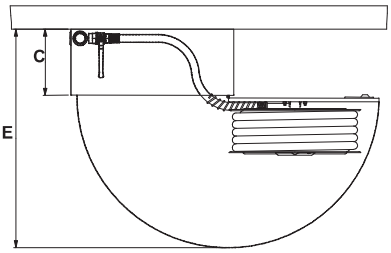

CARACTÉRISTIQUES	TYPE >	AP 19/20 DMA	AP 19/30 DMA	AP 25/20 DMA	AP 25/30 DMA
Code article		09000360	09000320	09000370	09000330
Ø nominale		19	19	25	25
Longueur tuyau		20 m	30 m	20 m	30 m
Dimensions en mm					
Hauteur	A	710	710	710	710
Largeur	B	700	700	700	700
Profondeur	C	285	285	285	285
Largeur porte ouverte	D	1360	1360	1360	1360
Rayon d'ouverture (+ profondeur)	E	940	940	940	940
Raccordement	F	3/4" F	3/4" F	1" F	1" F
Portée efficace (mètres) à 0,2 Mpa au robinet d'arrêt	Jet droit	11,8	11,8	10,6	10,6
	Jet diffusé	4,3	4,3	3,15	3,15
Poids à vide		42 Kg	45 Kg	48 Kg	53 Kg
Certification N.F. EN 671-1		RC/02/005	RC/02/005	RC/02/006	RC/02/006

DOCUMENT COMMERCIAL NON CONTRACTUEL - La reproduction totale ou partielle de ce document est strictement interdite.

ROT
USINE : Z.I. 2, avenue Ampère - 77220 **GRETZ ARMAINVILLIERS** - France
Tél. : +33 (0)1 64 25 44 00 - Fax : +33 (0)1 64 25 34 45 - www.rot-incendie.com

APRAGAZ QA

Poste d'Incendie Additivé DN33

DESCRIPTIF

P.I.A. pivotant tournant DN33

Un P.I.A. est un matériel de lutte contre l'incendie qui diffère d'un R.I.A. par l'installation d'un agent extincteur composé d'eau et d'un liquide émulseur.

- P.I.A. conforme au référentiel NF 021 et à la norme NF EN 671-1 exclu les chapitres 10.3, 10.4 et 10.5.
- Satisfait aux exigences de la règle d'installation de la Norme française NFS 62-201.
- Fabrication en tube et tôle d'acier avec revêtement en résine époxy polyester polymérisé au four.
- Conception simple et robuste permettant une grande facilité de montage et de maintenance.
- Lance mousse bas foisonnement.
- Prémélangeur réglable à volant 4 positions (fermeture, 3% et 6%) muni d'un clapet anti-retour et d'un flexible d'aspiration.
- Montage : Le support mural démontable est scellé directement au mur avant assemblage et raccordement du poste.
- Utilisable sur feux de classe B.

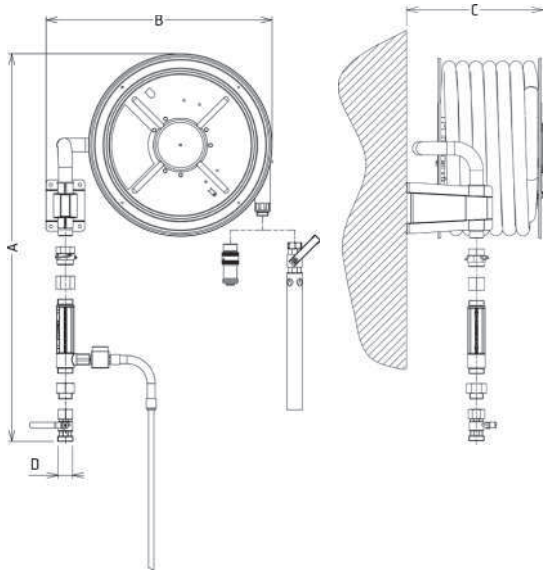

CARACTÉRISTIQUES	TYPE >	P.I.A PT DN33/20	P.I.A PT DN33/30
Code article		lance BF : 09000520 diff. DMA : 09002720	lance BF : 09000530 diff. DMA : 09002730
Ø nominale		33	33
Longueur tuyau		20 m	30 m
Dimensions en mm Hauteur Largeur Profondeur Raccordement	 A B C D	 1095 700 445 1" ½ F	 1095 700 445 1" ½ F
Débit		≥ 130 l/min à 2,5 bar à la lance	≥ 130 l/min à 2,5 bar à la lance
Portée		≥ 15 m à 2,5 bar à la lance	≥ 15 m à 2,5 bar à la lance
Poids à vide		33 Kg	41 Kg
Certification NF		lance BF : RC/03/001 diff. DMA : RC/03/002	lance BF : RC/03/001 diff. DMA : RC/03/002

DOCUMENT COMMERCIAL NON CONTRACTUEL - La reproduction totale ou partielle de ce document est strictement interdite.

ROT
USINE : Z.I. 2, avenue Ampère - 77220 **GRETZ ARMAINVILLIERS** - France
Tél. : +33 (0)1 64 25 44 00 - Fax : +33 (0)1 64 25 34 45 - www.rot-incendie.com

Accessoires R.I.A.

Flexible de raccordement R.I.A. / P.I.A

- Flexible permettant le raccordement des R.I.A. ou des P.I.A. à la canalisation d'alimentation.
- Pose plus facile et plus rapide qu'un raccordement rigide.
- Tuyau souple constitué de 2 couches avec une tresse métallique à l'intèrieur.
- Tuyau de longueur 0,8 m (sans les raccords) et classé difficilement inflammable.
- Flexible équipé de raccords laiton sertis par des douilles alu.
  - Flexible DN25 : comprend un raccord femelle tournant 1" gaz et d'un raccord mâle 1" gaz.
  - Flexible DN33 : comprend un raccord femelle tournant 1"½ gaz à chaque extrémité.
- Chaque flexible comprend 2 joints fibre pour l'étanchéité.
- Rayon de courbure minimum : 0,4 m à 0,45 m.
- Aucune modification des performances hydrauliques.
- Tenue à la pression limite de non destruction (PLND).

CARACTÉRISTIQUES	TYPE >	DN 25	DN 33
Code article		08000253	08000254
Longueur avec raccord		850 mm	850 mm
Poids		1 Kg	1,6 Kg
Raccordement		F.T. 1" gaz - M 1" gaz	F.T. 1"½ gaz à chaque extrémité
PLND		30 bar	17,5 bar

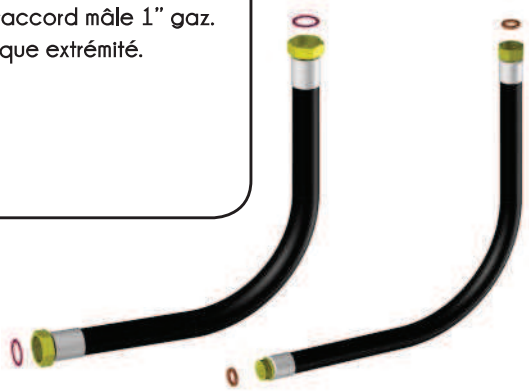

Support pour R.I.A.

- Support indépendant pour fixer un R.I.A. au sol en absence de mur de soutien.
- Encombrement réduit du R.I.A. grâce à la face de fixation située en retrait de la potence.
- Pour l'installation de R.I.A. DN 19 (fixe), 25 et 33, fixe ou pivotant.
- Construction : potence en acier électrozingué.
- Fixation au sol : 3 trous Ø 17 mm.
- Peinture époxy polyester rouge sécurité RAL 3000.
- Fournie avec la visserie pour fixation du R.I.A.
- Entraxe de fixation du R.I.A. : 90 mm x 130 mm.
- Patte de fixation pour l'orienteur (fixe).
- Pour installation contre un mur ou un bardage (déporté).

Support R.I.A. fixe

Support R.I.A. pivotant tournant

CARACTÉRISTIQUES	TYPE >	Support pour R.I.A. fixe	Support pour R.I.A. pivotant
Code article		08000230	08000226
Hauteur		1020 mm	1118,5 mm
Socle		270 x 300 mm	259 x 300 mm
Hauteur de l'axe R.I.A.		1205 mm	1212 mm
Poids		19 Kg	18 Kg

DOCUMENT COMMERCIAL NON CONTRACTUEL - La reproduction totale ou partielle de ce document est strictement interdite.

ROT
USINE : Z.I. 2, avenue Ampère - 77220 **GRETZ ARMAINVILLIERS** - France
Tél. : +33 (0)1 64 25 44 00 - Fax : +33 (0)1 64 25 34 45 - www.rot-incendie.com