Fiche technique du produit
Caractéristiques

KTB0230BC01
KT BOITE A CABLES Y230

Statut commercial : Commercialisé

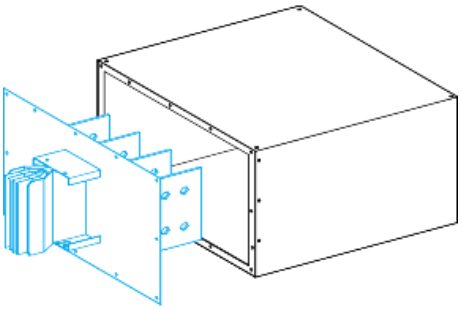

Principales

Gamme	Canalis
Nom du produit	KT
Fonction produit	Boîte de jonction
Nom de l'appareil	KTB
Catégorie d'accessoire / de pièce détachée	Accessoires de protection

Complémentaires

Largeur	545 mm
Profondeur	500 mm
Hauteur	230 mm
Poids du produit	15 kg

Emballage

Type d'emballage 1	PCE
Nombre d'unité par paquet	1
Poids de l'emballage (Kg)	1 kg
Hauteur de l'emballage 1	232 cm
Largeur de l'emballage 1	63 cm
Longueur de l'emballage 1	52 cm

Durabilité de l'offre

Statut environnemental de l'offre	Produit Green Premium
Sans SVHC REACh	Oui
Directive RoHS UE	Conforme Déclaration RoHS UE
Sans métaux lourds toxiques	Oui

Clause de non responsabilité : Cette documentation n'est pas destinée à remplacer ni ne peut servir à déterminer l'adéquation ou la fiabilité de ces produits dans le cadre d'une application spécifique

Sans mercure	Oui
Information sur les exemptions RoHS	Oui
Régulation RoHS Chine	Déclaration RoHS pour la Chine Déclaration pro-active RoHS pour la Chine (en dehors du périmètre légal RoHS pour la Chine)
Profil environnemental	Profil environnemental du Produit
Profil de circularité	Informations de fin de vie
DEEE	Sur le marché de l'Union Européenne, le produit doit être mis au rebut selon un protocole spécifique de collecte des déchets et ne jamais être jeté dans une poubelle d'ordures ménagères.

Garantie contractuelle

Garantie	18 mois