Fiche technique du produit
Caractéristiques

VW3A4556
Altivar - inductance de ligne - 0,3mH - 100A - pour variateur de vitesse

Statut commercial : Commercialisé

Principales

Gamme de produits	Altivar
Fonction produit	Inductance de ligne/moteur
Conformité	ATV71HD75Y - inductances de ligne - 1 par moteur Variateur de vitesse ATV340 moteur: 22 kW 380...480 V - inductances de ligne - 1 par moteur ATV61HD15M3X - inductances de ligne - 1 par moteur ATV61HD30N4 - inductances de ligne - 1 par moteur ATV61HD37N4 - inductances de ligne - 1 par moteur ATV61HD45N4 - inductances de ligne - 1 par moteur ATV61HD55N4 - inductances de ligne - 1 par moteur ATV61HD55Y - inductances de ligne - 1 par moteur ATV61HD75Y - inductances de ligne - 1 par moteur ATV61HD90Y - inductances de ligne - 1 par moteur ATV61WD30N4 - inductances de ligne - 1 par moteur ATV61WD30N4C - inductances de ligne - 1 par moteur ATV61WD37N4 - inductances de ligne - 1 par moteur ATV61WD37N4C - inductances de ligne - 1 par moteur ATV61WD45N4 - inductances de ligne - 1 par moteur ATV61WD45N4C - inductances de ligne - 1 par moteur ATV61WD55N4 - inductances de ligne - 1 par moteur ATV61WD55N4C - inductances de ligne - 1 par moteur ATV71HD15M3X - inductances de ligne - 1 par moteur ATV71HD30N4 - inductances de ligne - 1 par moteur ATV71HD37N4 - inductances de ligne - 1 par moteur ATV71HD45N4 - inductances de ligne - 1 par moteur ATV71HD55N4 - inductances de ligne - 1 par moteur ATV71HD55Y - inductances de ligne - 1 par moteur ATV71HD90Y - inductances de ligne - 1 par moteur ATV71WD30N4 - inductances de ligne - 1 par moteur ATV71WD37N4 - inductances de ligne - 1 par moteur ATV71WD45N4 - inductances de ligne - 1 par moteur ATV71WD55N4 - inductances de ligne - 1 par moteur Variateur de vitesse ATV320 moteur: 11 kW 200...240 V - triphasé - inductance moteur - 1 par moteur Variateur de vitesse ATV320 moteur: 15 kW 200...240 V - triphasé - inductance moteur - 1 par moteur Variateur de vitesse ATV630 moteur: 55 kW 500...690 V - triphasé - inductances de ligne - 1 par moteur Variateur de vitesse ATV630 moteur: 75 kW 500...690 V - triphasé - inductances de ligne - 1 par moteur Variateur de vitesse ATV630 moteur: 90 kW 500...690 V - triphasé - inductances de ligne - 1 par moteur

Clause de non responsabilité : Cette documentation n'est pas destinée à remplacer ni ne peut servir à déterminer l'adéquation ou la fiabilité de ces produits dans le cadre d'une application spécifique

	Variateur de vitesse ATV930 moteur: 55 kW 500...690 V - triphasé - inductances de ligne - 1 par moteur Variateur de vitesse ATV930 moteur: 75 kW 500...690 V - triphasé - inductances de ligne - 1 par moteur Variateur de vitesse ATV930 moteur: 90 kW 500...690 V - triphasé - inductances de ligne - 1 par moteur Variateur de vitesse ATV630 moteur: 600 V - triphasé - inductances de ligne - 75 hp - 1 par moteur Variateur de vitesse ATV630 moteur: 600 V - triphasé - inductances de ligne - 100 hp - 1 par moteur Variateur de vitesse ATV930 moteur: 600 V - triphasé - inductances de ligne - 100 hp - 1 par moteur Variateur de vitesse ATV930 moteur: 600 V - triphasé - inductances de ligne - 75 hp - 1 par moteur
Number of phases	Triphasé
Compatibilité de gamme	Altivar Machine ATV340 Altivar Machine ATV320 Altivar 71 Altivar 61 Altivar Process ATV600 Altivar Process ATV900
Fonction de l’appareil	Réduction des harmoniques de courant Réduction des surtensions aux bornes du moteur
Valeur d'inductance	0,3 mH
[In] courant nominal	107 A
Pertes en charge	260 W
Raccordement électrique	Fils nus (diamètre: 6,5 mm

Complémentaires

Power supply frequency	50...60 Hz
Courant maximal	1,65 x courant nominal (durée = 60 s)
Chute de tension max à charge nominale	5 %
Classe d'isolation électrique	Classe F
Distance d'isolement minimum	5,5 mm IEC 60664
Ligne de fuite	11,5 mm se conformer à IEC 60664
Poids du produit	16 kg
Largeur	270 mm
Hauteur	210 mm
Profondeur	180 mm

Environnement

Normes	EN 50178 CEI 60076 (avec HD398) VDE 0160 niveau 1
Degré de protection IP	Inductance: IP00 Bornes: IP00
Caractéristique d'environnement	3B1 se conformer à IEC 721-3-3 3C2 se conformer à IEC 721-3-3 3S1 se conformer à IEC 721-3-3
Degré de pollution	2 se conformer à EN 50178
Tenue aux vibrations	1 gn (f= 13…200 Hz) se conformer à CEI 60068-2-6 1,5 mm crête-à-crête (f= 3…13 Hz) se conformer à CEI 60068-2-6
Tenue aux chocs mécaniques	15 gn pour 11 ms se conformer à CEI 60068-2-27
Humidité relative	0…95 %
Température de fonctionnement	45…55 °C (avec réduction de courant de 2 % par °C) 0…45 °C (sans réduction de courant)
Température ambiante de stockage	-25…70 °C
Altitude de fonctionnement	<= 1000 m sans réduction de courant 1000…3000 m avec réduction de courant de 1 % tous les 100 m

Emballage

Poids de l'emballage (Kg)	16,590 kg

Hauteur de l'emballage 1	35,000 cm
Largeur de l'emballage 1	58,000 cm
Longueur de l'emballage 1	71,000 cm

Durabilité de l'offre

Sans SVHC REACh	Oui
Directive RoHS UE	Conformité pro-active (Produit en dehors du scope légal RoHS UE) Déclaration RoHS UE
Sans métaux lourds toxiques	Oui
Sans mercure	Oui
Information sur les exemptions RoHS	Oui
Régulation RoHS Chine	Déclaration RoHS pour la Chine

Garantie contractuelle

Garantie	18 mois

Dimensions

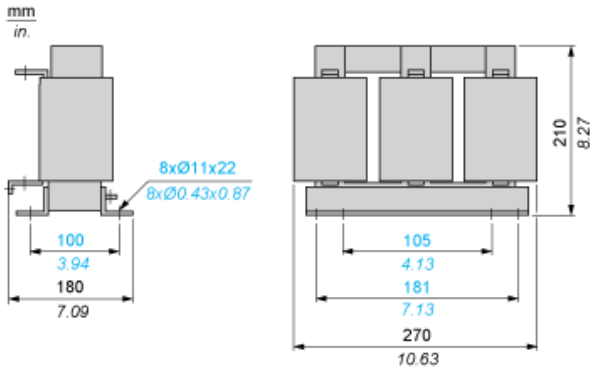
mm
in.
8xØ11x22
8xØ0.43x0.87
100
3.94
180
7.09
210
8.27
105
4.13
181
7.13
270
10.63

Schéma recommandé - Inductance de ligne

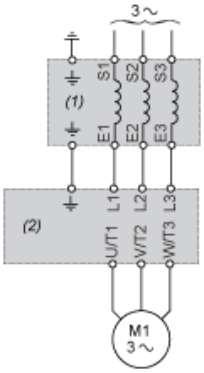

(1) Inductance de ligne
(2) Variateur

Schéma recommandé - Inductance moteur

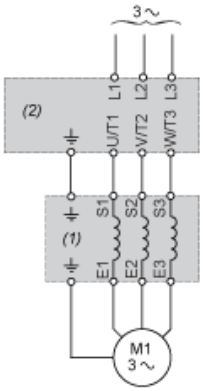

(1) Inductance moteur
(2) Variateur