Fiche technique du produit
Caractéristiques

04224
Prisma - Réhausse Pratic pour rail et platine perforée - lot de 5

Statut commercial : Commercialisé

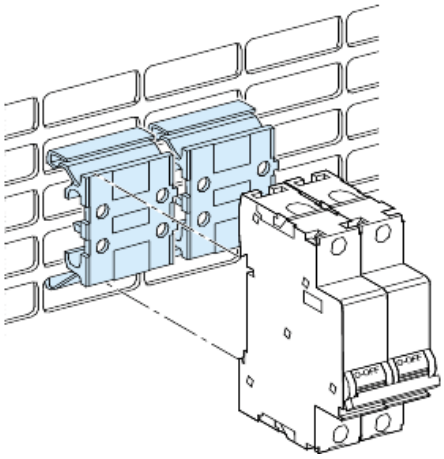

Principales

Gamme	Prisma
Product name	Prisma Prisma G rail Prisma Prisma P
Fonction produit	Élévateurs pratic
Catégorie d'accessoire / de pièce détachée	Accessoire d'installation

Complémentaires

Mode d'installation	Par clips
Support de montage	Platine de montage perforée Montant fonctionnel
Installation description	Armoire - largeur 600 mm Coffret - largeur 600 mm Cellule
Quantité du lot	Lot de 5
Largeur	27 mm
Couleur	Blanc (RAL 9001)
Poids du produit	0,03 kg

Emballage

Type d'emballage 1	PCE
Nb produits dans l'emballage 1	1
Poids de l'emballage 1	30 g
Hauteur de l'emballage 1	3 cm
Largeur de l'emballage 1	13 cm
Longueur de l'emballage 1	15 cm
Type d'emballage 2	CAR

Clause de non responsabilité : Cette documentation n'est pas destinée à remplacer ni ne peut servir à déterminer l'adéquation ou la fiabilité de ces produits dans le cadre d'une application spécifique

Nb produits dans l'emballage 2	75
Poids de l'emballage 2	3,08 kg
Hauteur de l'emballage 2	20 cm
Largeur de l'emballage 2	30 cm
Longueur de l'emballage 2	40 cm
Type d'emballage 3	P12
Nb produits dans l'emballage 3	150
Poids de l'emballage 3	4,5 kg
Hauteur de l'emballage 3	80 cm
Largeur de l'emballage 3	80 cm
Longueur de l'emballage 3	120 cm

Durabilité de l'offre

Statut environnemental de l'offre	Produit Green Premium
Régulation REACh	Déclaration REACh
Sans SVHC REACh	Oui
Directive RoHS UE	Conformité pro-active (Produit en dehors du scope légal RoHS UE) Déclaration RoHS UE
Sans métaux lourds toxiques	Oui
Sans mercure	Oui
Information sur les exemptions RoHS	Oui
Régulation RoHS Chine	Déclaration RoHS pour la Chine Déclaration pro-active RoHS pour la Chine (en dehors du périmètre légal RoHS pour la Chine)
Profil environnemental	Profil environnemental du Produit
Présence d'halogènes	Produit sans halogènes

Garantie contractuelle

Garantie	18 mois