Fiche technique du produit
Caractéristiques

03213
Plastron modulaire 3 modules, L = 250 mm

Statut commercial : Commercialisé

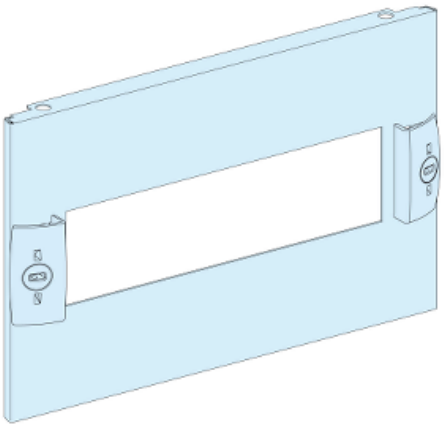

Principales

Gamme	Prisma
Compatibilité de gamme	Prisma Prisma G conduit Prisma Prisma P
Fonction produit	Plastron
Catégorie d'accessoire / de pièce détachée	Accessoire d'installation
Type de plastron	Modulaire Découpe
Produit installé	TeSys: Fixe GV2L TeSys: Fixe GV2LE TeSys: Fixe GV2ME TeSys: Fixe GV2P TeSys: Fixe GV2RTn Acti 9: Fixe dispositif modulaire <= 40 A Multi 9: Fixe dispositif modulaire <= 40 A TeSys: Fixe GV3
Nombre de pôles	4 3P: rail modulaire support: GV2L 4 3P: rail modulaire support: GV2LE 4 3P: rail modulaire support: GV2ME 4 3P: rail modulaire support: GV2P 4 3P: rail modulaire support: GV2RTn 3 3P: rail modulaire support: GV3

Complémentaires

Description du coffret/armoire	Gaine d'armoire - largeur 300 mm Gaine de coffret - largeur 300 mm Cellule - largeur 400 mm profondeur 400 mm
Position du raccordement	Connexion directe
Pas de 9 mm	20
Nombre de modules de 18 mm par rangée	10

Clause de non responsabilité : Cette documentation n'est pas destinée à remplacer ni ne peut servir à déterminer l'adéquation ou la fiabilité de ces produits dans le cadre d'une application spécifique

Nombre de modules verticaux (50 mm)	3
Normes	NF EN 61439-2 CEI 61439-1
Certifications du produit	ASEFA
Quantité du lot	Lot de 1
Hauteur	150 mm
Largeur	300 mm
Poids du produit	0,32 kg
Matière	Acier
Finition de la surface	Lisse Mat
Traitement de protection	Électrophorèse et poudre d'époxy-polyester polymérisée à chaud
Couleur	Blanc (RAL 9001)

Environnement

Tenue aux chocs IK	IK07 se conformer à EN/CEI 62262

Emballage

Type d'emballage 1	PCE
Nb produits dans l'emballage 1	1
Poids de l'emballage 1	310 g
Hauteur de l'emballage 1	1,5 cm
Largeur de l'emballage 1	16 cm
Longueur de l'emballage 1	26,5 cm
Type d'emballage 2	BB1
Nb produits dans l'emballage 2	10
Poids de l'emballage 2	3,3 kg
Hauteur de l'emballage 2	17 cm
Largeur de l'emballage 2	17,5 cm
Longueur de l'emballage 2	28 cm
Type d'emballage 3	P12
Nb produits dans l'emballage 3	320
Poids de l'emballage 3	117,4 kg
Hauteur de l'emballage 3	120 cm
Largeur de l'emballage 3	80 cm
Longueur de l'emballage 3	120 cm

Durabilité de l'offre

Statut environnemental de l'offre	Produit Green Premium
Régulation REACh	Déclaration REACh
Sans SVHC REACh	Oui
Directive RoHS UE	Conformité pro-active (Produit en dehors du scope légal RoHS UE) Déclaration RoHS UE
Sans métaux lourds toxiques	Oui
Sans mercure	Oui
Information sur les exemptions RoHS	Oui
Régulation RoHS Chine	Déclaration RoHS pour la Chine Déclaration pro-active RoHS pour la Chine (en dehors du périmètre légal RoHS pour la Chine)
Profil environnemental	Profil environnemental du Produit
Présence d'halogènes	Produit sans halogènes

Garantie contractuelle

Garantie	18 mois