Yale VS III

Palan manuel à chaîne

COLUMBUS McKINNON

Yale VS III

Le palan manuel à chaîne Yale® VSIII combine toutes les fonctionnalités attendues par l'utilisateur. Qualité, sécurité et performance - à un prix avantageux.

La hauteur totale extrêmement basse permet une utilisation optimale de l'espace libre disponible. Le boîtier en acier embouti entièrement fermé permet également une utilisation en extérieur. Les crochets sont équipés de linguets de sécurité et peuvent tourner à 360 °.

Ayant de longues années d'expérience avec ce produit, nous avons décidé d'étendre la gamme VSIII avec les capacités de charge 10t, 20t, 30t et 50t. Nous attachons une grande importance à la qualité et à la sécurité, en combinaison avec un bon rapport qualité / prix.

CAPACITE 250 - 5000 kg

FINITION

- Les vis entre les flasques, le carter et la noix de chaine de manoeuvre renforcée procurent au VSIII une stabilité accrue.
- Les galets de guidage usinés assurent un déroulement optimal de la chaîne de charge.
- Des roulements de qualité sur le train d'engrenage, les flasques et la noix de chaîne de charge garantissent une longue durée de vie.
- Les éléments de freins et les galets de guidage zingués ou chromés jaunes confèrent une résistance accrue contre la corrosion.
- Chaîne de charge zinguée en standard pour une protection supplémentaire contre la corrosion.

OPTION

- Protection contre la surcharge (à partir de 500 kg)
- Bac à chaîne

Données techniques modèle VS*III*

Modèle	Code EAN. 4025092*	Capacité en kg/ nombre de brins	Dimensions de la chaîne d x p mm	Course pour 1 m de chaîne de manoeuvre mm	Effort sur chaîne de manoeuvre daN	Poids pour course standard (3 m) kg
VS*III* 0,25/1	*665322	250/1	4x12	50	20	3.9
VS*III* 0,5/1	*949545	500/1	5x15	26	21	9.0
VS*III* 1,0/1	*949927	1000/1	6x18	24	24	11.5
VS*III* 1,5/1	*593854	1500/1	8x24	17	30	17.5
VS*III* 2,0/1	*949934	2000/1	8x24	19	32	19.0
VS*III* 2,0/2	*949941	2000/2	6x18	15	29	17.3
VS*III* 3,0/1	*949958	3000/1	10x30	12	40	31.0
VS*III* 3,0/2	*949965	3000/2	8x24	10	37	27.0
VS*III* 5,0/2	*949972	5000/2	10x30	8	41	43.0

Dimensions modèle VS*III*

Modèle	VS*III* 0,25/1	VS*III* 0,5/1	VS*III* 1,0/1	VS*III* 1,5/1	VS*III* 2,0/1	VS*III* 2,0/2	VS*III* 3,0/1	VS*III* 3,0/2	VS*III* 5,0/2
A min., mm	290	350	380	450	460	490	570	580	700
B, mm	12	21	27	33	37	37	46	46	56
C, mm	26	28	32	37	41	41	44	44	50
D, mm	11	16	19	22	27	27	31	31	37
E, mm	118	145	158	180	205	170	240	220	250
F, mm	113	140	155	175	180	155	210	175	190
G, mm	65	80	87	85	94	87	110	94	95
H, mm	48	60	68	90	86	68	100	81	95
K, mm	190	240	270	300	320	285	370	340	410

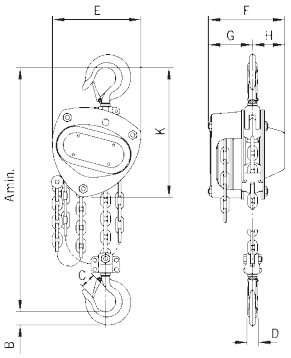

Modèle VS*III*, 250 - 3000 kg, 1 brin

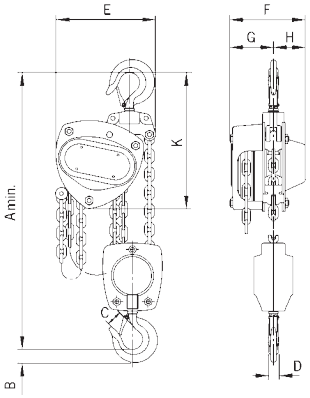

Modèle VS*III*, 2000 - 5000 kg, 2 brins

Noix de chaîne de charge avec roulement à aiguilles

Flasque avec roulement à billes

Carter avec roulement à billes

Option: Bac à chaîne