Palan à levier D 95 avec chaîne à maillons

CMU 1500 - 3000 kg

Le D 95 avec sa conception en fonte malléable, a les mêmes caractéristiques principales que le D 85 mais le surpasse par son poids plus faible et son encombrement très réduit depuis le crochet haut jusqu'au crochet de charge. Un modèle polyvalent pour déplacer, positionner et sécuriser des charges.

Caractéristiques

- Le carter fermé, le levier et le moufle en fonte malléable haute résistance garantissent une construction robuste.
- Le court levier est équipé d'une poignée ergonomique en caoutchouc.
- Equipé d'un frein automatique. Par exemple, s'il est utilisé en arrimage, le frein ne peut pas se desserrer suite à des vibrations de la charge.
- Une roue libre pour fixer la charge rapidement ou pour tirer la chaîne dans les 2 directions.
- Les chaînes sont en acier haute résistance Grade 100 selon les normes et réglementations nationales et internationales en vigueur.

Options

- Tous les modèles peuvent être équipés d'un limiteur de couple préréglé en usine pour une surcharge de 25% ± 15 %.
- Palan avec élingue chaîne
- Version LIGNE (sans roue libre)
- Arrêt de chaîne coulissant YKST

Palan avec élingue chaîne

Données techniques du modèle D 95

Modèle	Code EAN 4025092*	CMU kg	Nombre de brins	Dimensions chaîne d x p mm	Course par tour de levier mm	Force sur le levier pour la CMU daN	Poids pour course standard (1.5 m) kg
PUL-LIFT D95 1500	*050807	1500	1	6.2 x 18.5	35	27	9.9
PUL-LIFT D95 3000	*050821	3000	1	9 x 27.2	38	49	16.5

Dimensions du modèle D 95

Modèle	PUL-LIFT D95 1500	PUL-LIFT D95 3000
A min., mm	314	376
B, mm	23	30
C, mm	23	25
D, mm	18	22
D1, mm	18	22
E, mm	315	443
F, mm	156	189
G, mm	112	134
H, mm	44	55
J, mm	141	177
K, mm	49.5	72
L, mm	92	105

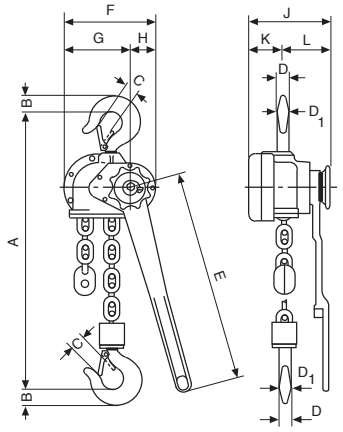

INFORMATION

Un palan à levier avec une CMU supérieure à 750 kg peut être utilisé pour l'arrimage de charges conformément à la norme EN 12195.

Les palans et chariots Yale ne sont pas destinés au levage de personnes et ne doivent pas être utilisés dans cet objectif.