137A Modèles puissance

- Capacité : 50 à 180 mm.
- Manche en acier forgé.
- Denture traitée 48 HRc.
- Mors traités anticorrosion.
- Système «cliquet» dans les deux sens pour faciliter le travail en tranchée.

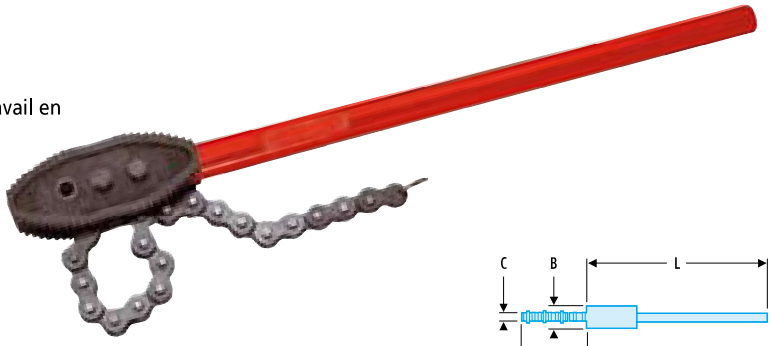

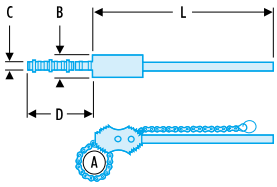

	A		D		B	C	L	
	mm	«	mm	«	mm	mm	mm	kg
137A.2'1/2	50-90	2-3 9/16	415	16	55	20	550	4,5
137A.4'	60-130	2 3/8-5 1/8	560	24	60	20	910	8
137A.6'	80-180	3 3/16-7 1/8	690	27	80	32	1065	10,5

	Désignation
137A.C2'1/2	Chaîne de rechange pour modèle 137A. 2'1/2
137A.C4'	Chaîne de rechange pour modèle puissance 137A.4'
137A.C6'	Chaîne de rechange pour modèle puissance 137A.6'

138A Clés à sangle nylon

- Capacité : 0 à 165 mm.
- Corps en alliage d'aluminium.
- Sangle en nylon très résistant.

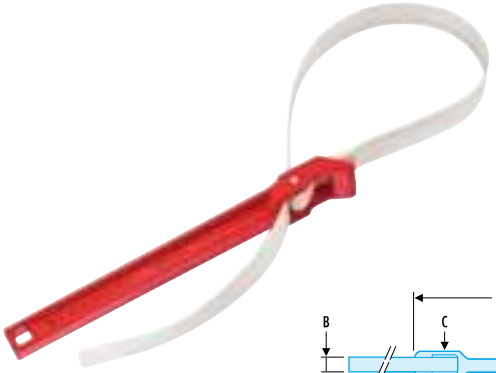

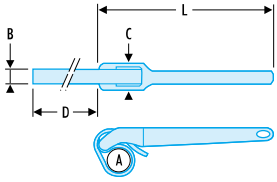

	A maxi		B	C	D	L	
	mm	«	mm	mm	mm	mm	g
138A.17	60	2	30	42	450	315	280
138A.30	125	4	30	42	750	315	290
138A.48	165	6	30	42	1500	315	310

	Désignation
138.S17	Sangle de rechange pour 138A.17
138.S30	Sangle de rechange pour 138A.30
138.S48	Sangle de rechange

Cintreuses

344A Pinces à cintrer

- Capacité : 8 à 18 mm.
- Cintrage des tubes en cuivre écroui ou recuit.
- Utilisation facile sur le lieu de travail sans installation particulière.
- Mesure de l'angle de cintrage (0° - 180°).
- Transportable dans une caisse à outils.
- Fabriquée en acier forgé et usiné.

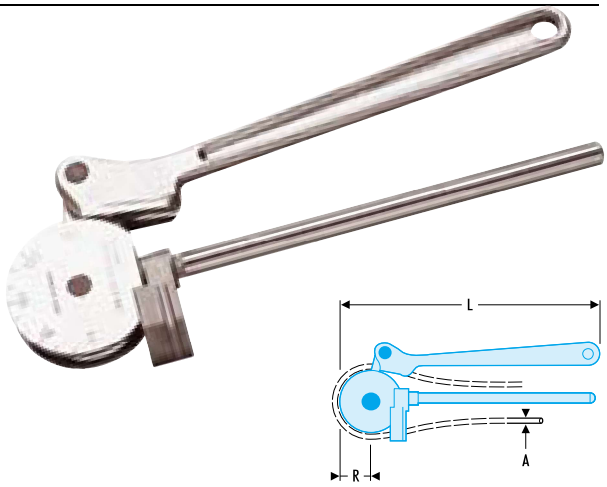

	R	A	A»	L	
	mm	mm		mm	kg
344A.8	14	8	5/16	208	0,34
344A.10	23	10		245	0,7
344A.12	30	12		270	0,9
344A.14	42	14		352	1,8
344A.15	42	15		352	1,9
344A.16	54	16	5/8	380	2,64
344A.18	55	18		380	2,9